MODO DE USO



CONOCE TU SILLA

MODELO

2498 C

CONSERVE ESTE MANUAL COMO REFERENCIA PARA GARANTÍAS Y FUTURAS CONSULTAS.

FUNCIONAMIENTO

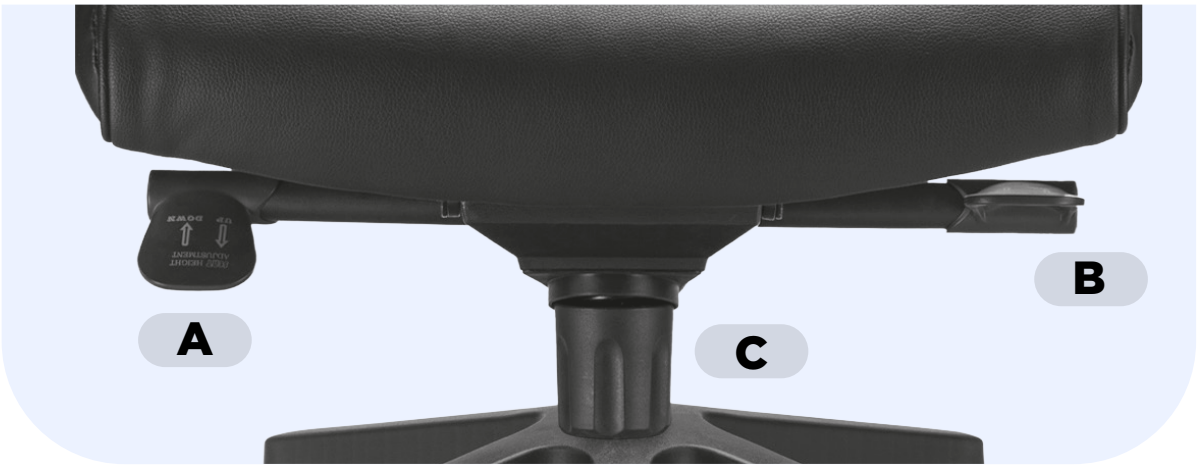

A) Ajuste de altura de asiento

Levante la palanca delantera derecha:

Para bajar: Siéntese en la silla.
Para subir: Levántese de la silla.

B) Reclinación de respaldo

Reclinación libre:
Incline el cuerpo hacia adelante y levante la palanca.

Reclinación bloqueada:
Incline el cuerpo hacia adelante y baje la palanca.

C) Ajuste de tensión de reclinación

Gire la perilla frontal.

Para mayor tensión, gire en sentido de las manecillas del reloj.

Para menor tensión, gire en sentido contrario a las manecillas del reloj.



ATENCIÓN A CLIENTES OFFIMOBILE

WhatsApp 81 1625 4572 / Tel. 81 1339 0163
ventas@offimobile.com.mx
offimobile.mx